SISTEMA DE ALARMA DOBLE VÍA NV

Para Automóvil

ULTRA®
Sistemas Electrónicos de Seguridad

MANUAL DEL INSTALADOR

Señor Usuario:
Le agradecemos la confianza al escoger los productos ULTRA S.A.
Ultra S.A es una organización colombiana con más de 28 años de experiencia en el diseño y fabricación de sistemas electrónicos de seguridad y accesorios para la industria automotriz; la funcionalidad, los requerimientos particulares del cliente y los aspectos medioambientales son la base para el diseño y la posterior fabricación de nuestros productos.
El principal objetivo como organización es la satisfacción del cliente, por esto utilizamos tecnología de punta, una amplia red de servicio a nivel post-venta, un sistema de gestión de calidad y un sistema de gestión ambiental certificado, que nos permite cumplir con nuestro objetivo.
El presente manual de instrucciones brinda toda la información necesaria para operar este sistema; por esto es necesario que usted lo lea cuidadosamente y solicite a su instalador que le guié y le informe sobre el funcionamiento y todos los beneficios que usted recibe al adquirir este producto.

Requisitos Legales

- La garantía del fabricante se limita exclusivamente al producto. ULTRA S.A no se hace responsable por las instalaciones defectuosas efectuadas por los distribuidores y los daños que se ocasionen al vehículo por la mala instalación del producto.
- A pesar de que se ha verificado la presente información de este manual para que sea precisa y completa; ULTRA S.A. No se hace responsable de los errores u omisiones que pudieran existir de igual manera ULTRA S.A. Se reserva el derecho de cambiar en cualquier momento y sin previo aviso las especificaciones de este producto sin que este obligado sustituir los productos vendidos por lo actuales.
- Colabore con nosotros para mantener el medio ambiente; algunas partes del producto una vez culminado si ciclo de vida son recuperables (cajas de empaque, cables, terminales y carcazas plásticas), los demás elementos como componentes electrónicos, circuitos impresos pueden causar daños al medio ambiente. Investigue los métodos de disposición final y la legislación ambiental que aplica para ese tipo de elementos en su localidad o retórnelos a nuestra organización para darles el tratamiento final adecuado.
- Queda prohibida la transmisión o reproducción parcial o total en cualquier idioma, en cualquier forma y por cualquier medio, de este manual sin la previa autorización escrita de ULTRA S.A.

ESPECIFICACIONES Técnicas

Frecuencia: 433 -434 MHZ

MÓDULO CENTRAL:
- Voltaje: 12V ± 3V
- Corriente: ≤ 10mA (con el sensor de impacto)
- Volumen de la Sirena: 105 – 125 dB

CONTROL REMOTO:
- Voltaje: 3.2V - 4.2V
- Corriente: ≤ 10mA

RECARGA DE CORRIENTE:
- Voltaje: 12V ± 3V
- Corriente estática: ≤10mA
- Corriente para recarga: 110mA ± 5Ma

01 Instalación del módulo central

A. Instale la MÓDULO CENTRAL debajo del tablero de instrumentos
B. Conecte el cable en la toma correspondiente

C. Conecte todos los cables de la MÓDULO CENTRAL según el diagrama de instalación.
D. Aísle los cables después de la instalación.

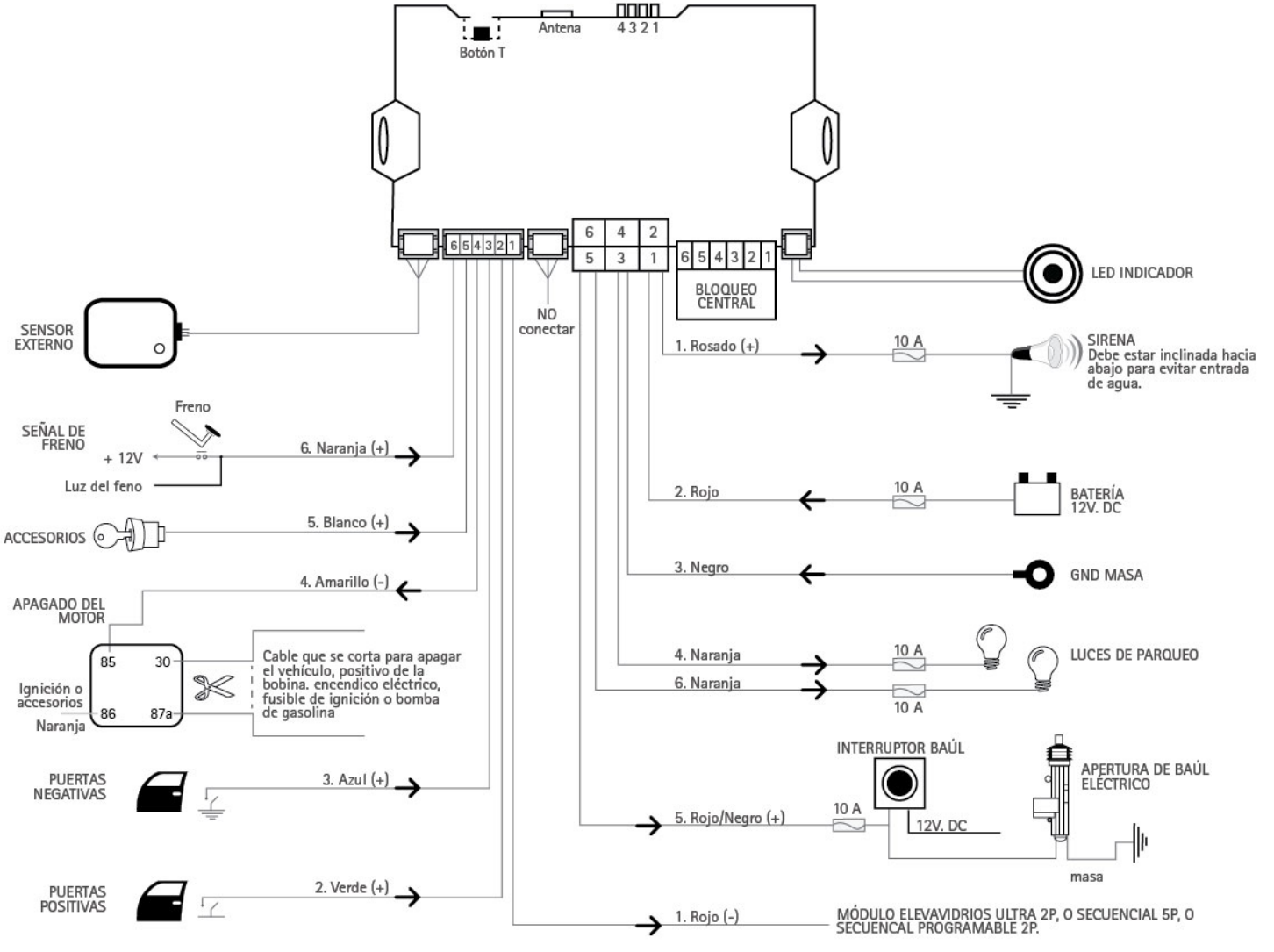

03 **Ubicación de la antena** para el modo larga distancia (Negro)

- En la esquina derecha del parabrisas
- Esquina trasera del espejo retrovisor en el interior del vehículo

Instalación de la antena

A. Si el parabrisas no tiene película protectora, puede fijarse en la posición "1" o "2".

B. Fíjese si el parabrisas tiene la película protectora y elija instalarla en la posición "2". Corte la película con base en la instrucción anterior.

C. Si el parabrisas tiene película protectora, puede ser fijado en la posición 1.

D. La antena debe estar 10 cm. Por encima del metal; de lo contrario, se verá afectada la distancia de recepción.

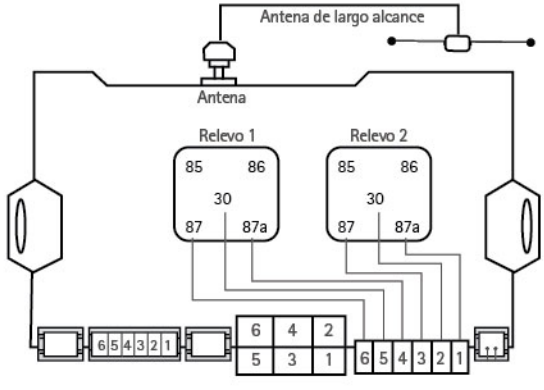

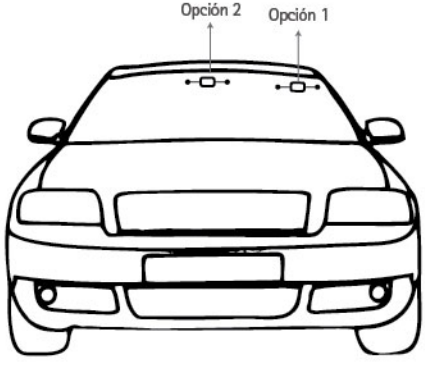

Opción 1: Debe estar a 10 cm minimo de cada uno de los extremos de los parales metalicos.

Opción 2: Puede fijarse en este sitio de acuerdo al vehículo

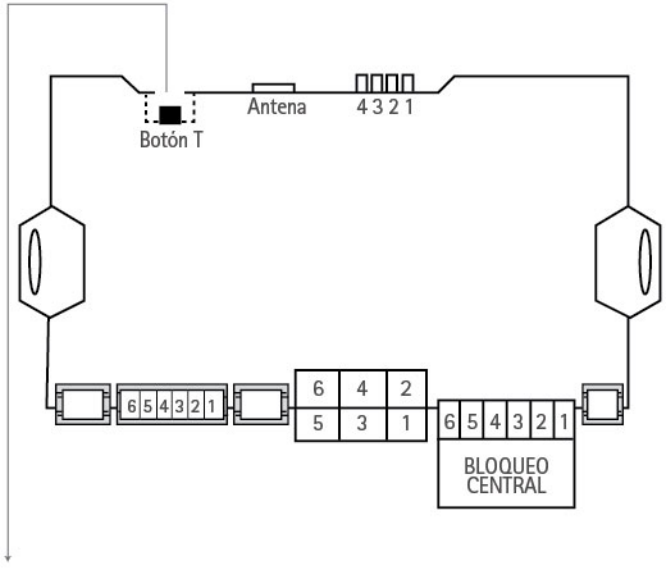

APRENDIZAJE DE CONTROLES:

Presione el BÓTON T y no lo suelte hasta el final del procedimiento.

El led se encenderá, luego presione cualquier botón del primer control remoto, la sirena sonará 2 veces y el control responderá con música.

Presione cualquier botón del segundo control remoto, la sirena sonará 4 veces y el control responderá con música. AHORA PUEDE DEJAR DE PULSAR EL BOTÓN T.

Los controles han sido programados al módulo.

04 Selección de funciones en el módulo central

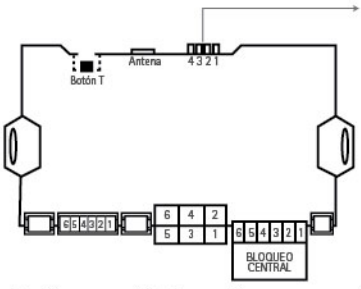

1	2
Bloqueo neumático / Bloqueo eléctrico	Sin bloqueo en autoactivación / Con bloqueo en autoactivación
3	**4**
Sin luces al abrir las puertas / Con luces al abrir las puertas	Sin autoactivación / Con autoactivación

J1: Bloqueo eléctrico - Bloqueo neumático
J2: Bloqueo automático - Sin bloqueo automático
J3: Apertura de puerta con luces de parqueo - Apertura de puerta sin luces de parqueo.
J4: con auto activación - Sin auto activación

05 Diagrama de instalación del sistema de bloqueo central

1: Si el automóvil tiene bloqueo central, investigue si su activación es negativa o positiva
2: Si el automóvil tiene sistema de bloqueo central pero la puerta del conductor no tiene motor pero sí las otras tres, instale un motor en la puerta del conductor para que funcione. Use el diagrama 4 como referencia.
3: El automóvil tiene bloqueo central neumático, si tiene las opciones de bloqueo neumático y bloqueo eléctrico, conecte la línea al input del bloqueo neumático para activarlo.
4: Si el automóvil no tiene sistema de bloqueo central.

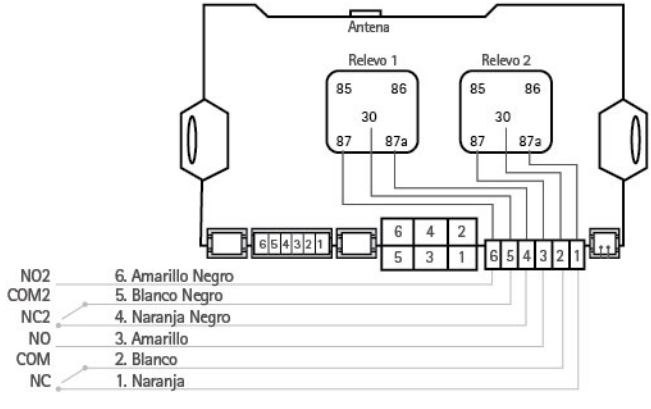

06 **Instalación para bloqueos** que accionan por pulsos negativos

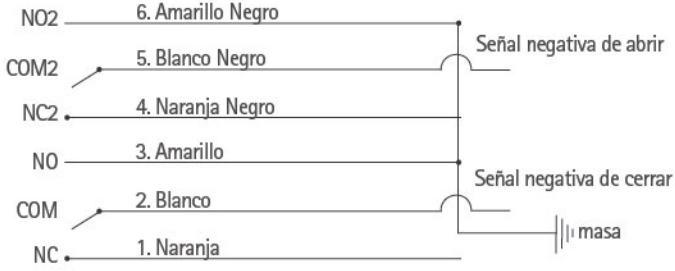

07 **Instalación para bloqueos** que accionan por pulsos positivos

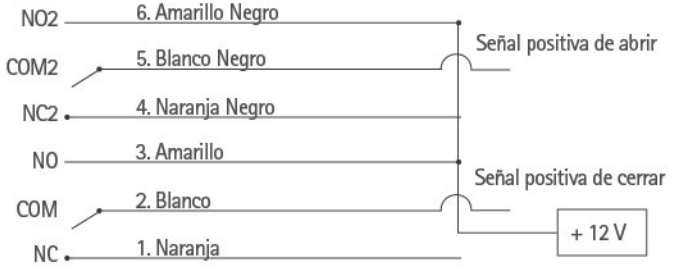

08 **Instalación para bloqueos** que necesitan un motor adicional

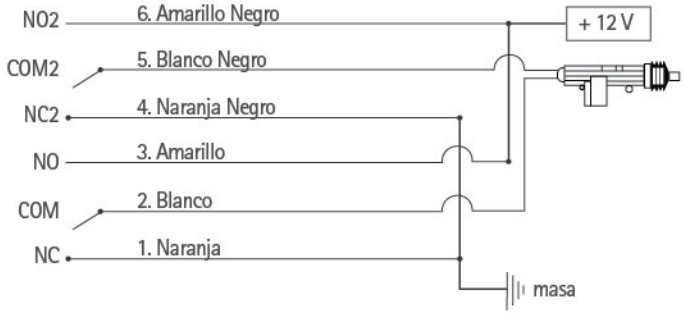

08 **Instalación para bloqueos** que trabajan por positivo con corte de cable

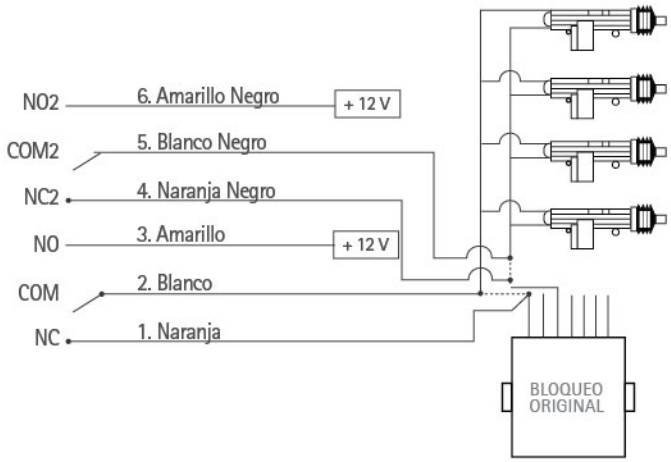

10 Certificado de Garantía

ULTRA S.A. Garantiza que el producto ha sido revisado funcionalmente en condiciones normales de uso antes de ser empacado otorgando la siguiente garantía, conforme al decreto 3466 de 1982 y la circular única de la superintendencia de industria y comercio:

• Mantenimiento y/o reparación de partes o componentes que resulten defectuosos de fábrica o presenten deterioro normal por funcionamiento sin ningún costo para el cliente.
• Reemplazo del producto defectuoso por uno nuevo, cuando la falla que presente el producto sea repetitiva o cuando los componentes a remplazar, exceden el costo del producto.
• Otorgamiento de la asistencia técnica necesaria para el buen funcionamiento del producto.
• Suministro de los repuestos necesarios para la reparación y mantenimiento del producto, lo anterior esta sujeto a la disponibilidad de piezas de recambio en el mercado.

TÉRMINOS DE DURACIÓN DE LA GARANTÍA.

• Modulo central ALARMA DOBLE VIA NV: 1 año a partir de la fecha de marcación del producto.
• Sirena, sensor de impacto y controles remoto: 1 año a partir de la fecha de marcación del producto.
• accesorios de uso permanente: cables, Led, pulsadores y demás accesorios no son cubiertos por la garantía.
• Transcurrido el tiempo de garantía, la reparación, mantenimiento o cambio de partes para los productos serán efectuados bajo las tarifas vigentes en los listados de ultra.

PERDIDA DE LAS CONDICIONES DE GARANTÍA:

• Expiración del periodo de garantía.
• Alteración, retiro, cambio o destrucción de los códigos de identificación del producto y/o sello de garantía.
• Daños accionados por siniestros, fluctuaciones de voltaje cortos circuitos, malas descargas eléctricas, voltaje inadecuado, exposición permanente en altas temperaturas, transporte o mal uso en general.
• Instalaciones inadecuadas en vehículos que afectes el producto.
• Exposición del producto a la acción del agua o humedad.
• Intervención al producto por parte de personal no autorizado.
• Instalación y adición de accesorios no originales del producto.

OBSERVACIONES

• Las condiciones de garantía de la instalación del producto es responsabilidad del distribuidor que la realizo. ULTRA S.A. No realiza inspección en vehículos ni asume responsabilidad alguna por las mismas.
• Cuando se cambia el producto a titulo de garantía; el nuevo producto sigue con la garantía del producto reemplazado.
• Toda solicitud de reparación, garantita y/asistencia técnica debe ser tramitada a través de los distribuidores autorizados de ULTRA S.A. previa verificación del funcionamiento del producto y los términos aplicables a la garantía.

ULTRA S.A
MAYORES INFORMES
Cra. 28A No. 77 - 00.
Bogotá, Colombia
PBX: 343 6565

servicio@alarmasultra.com
comercial@alarmasultra.com

REF:	DMC-MN-2406
EMISIÓN:	Enero / 2008
EDICIÓN:	01
REVISIÓN:	Marzo / 2012

1 año de Garantía

www.alarmasultra.com